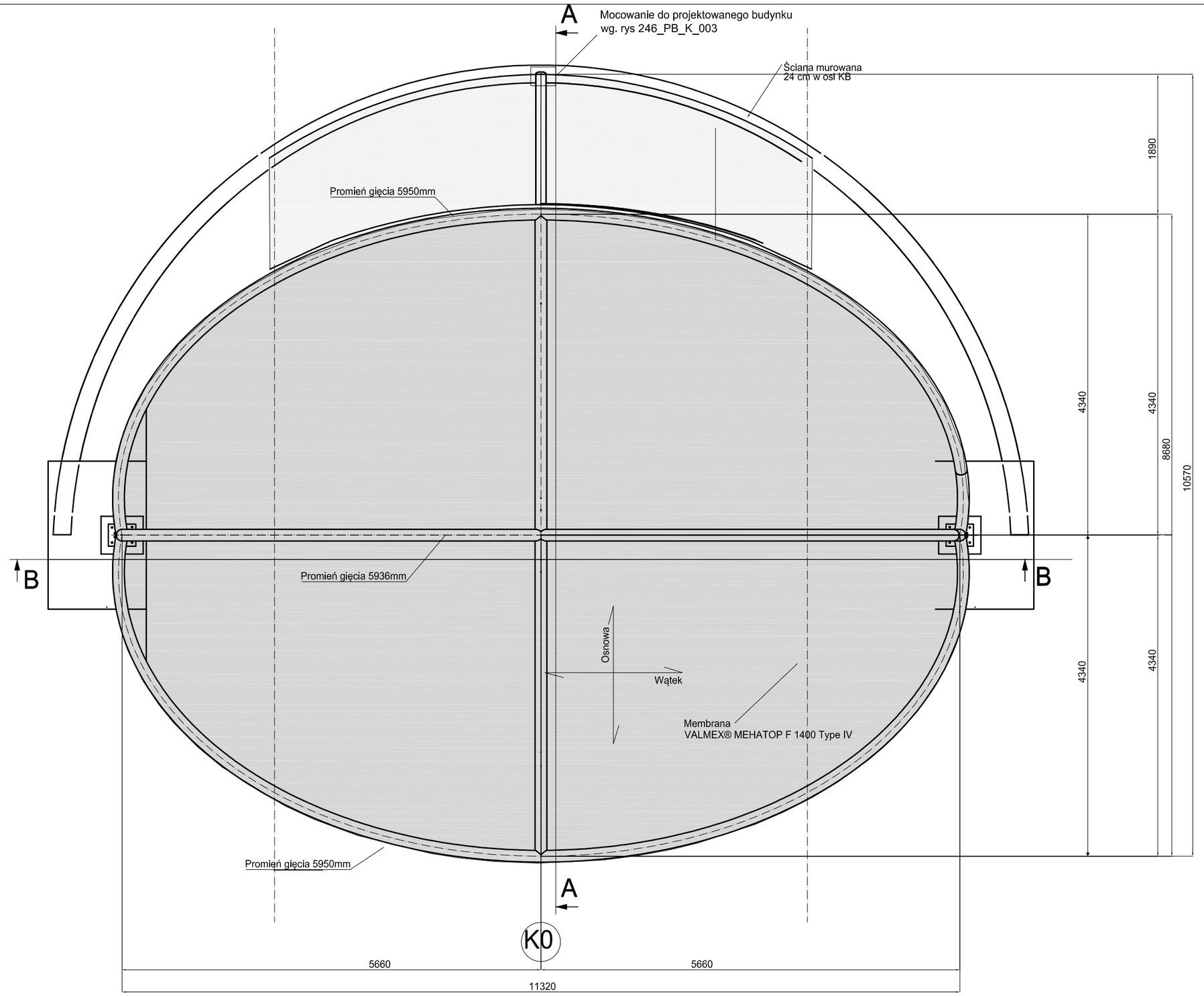

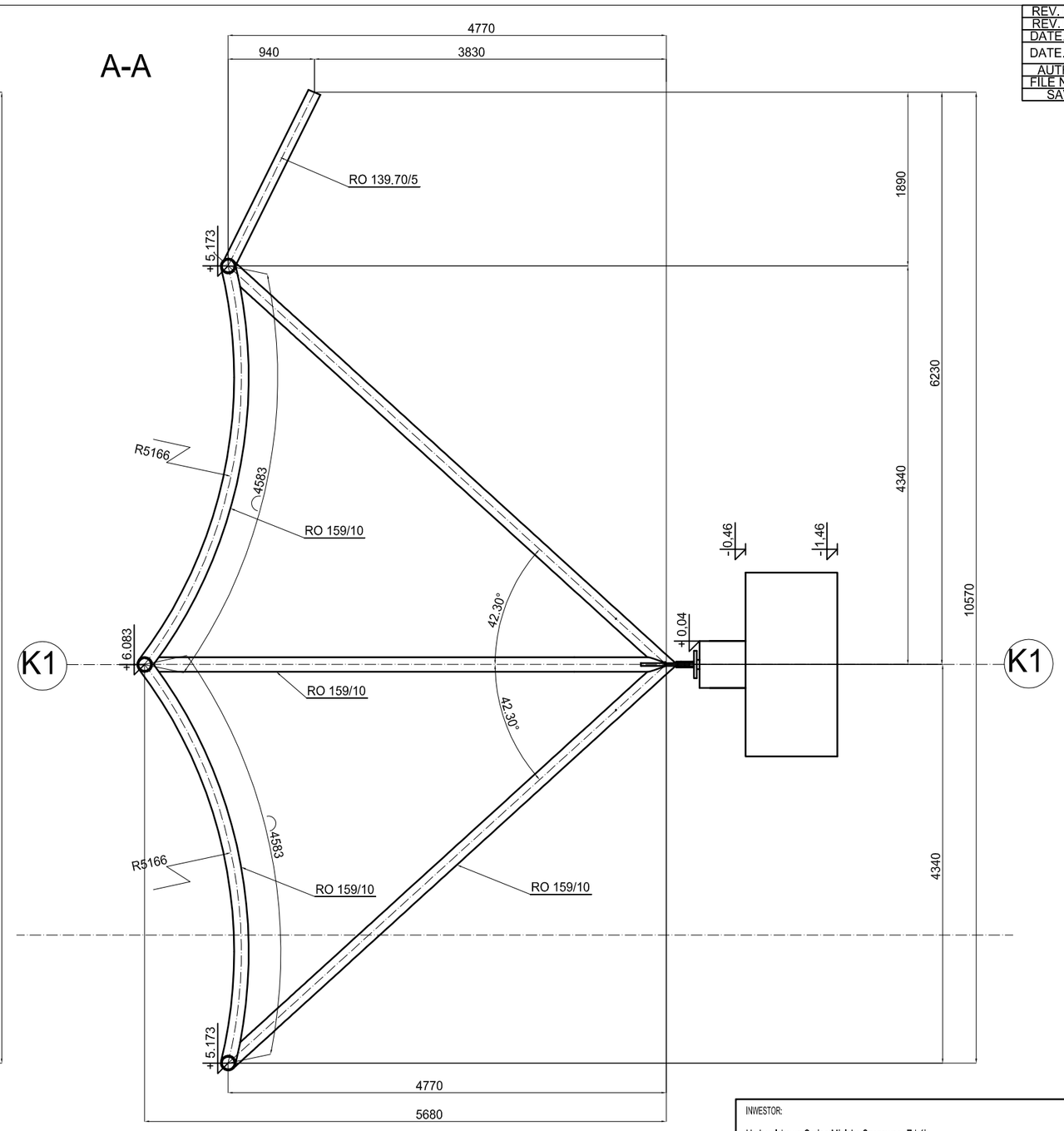

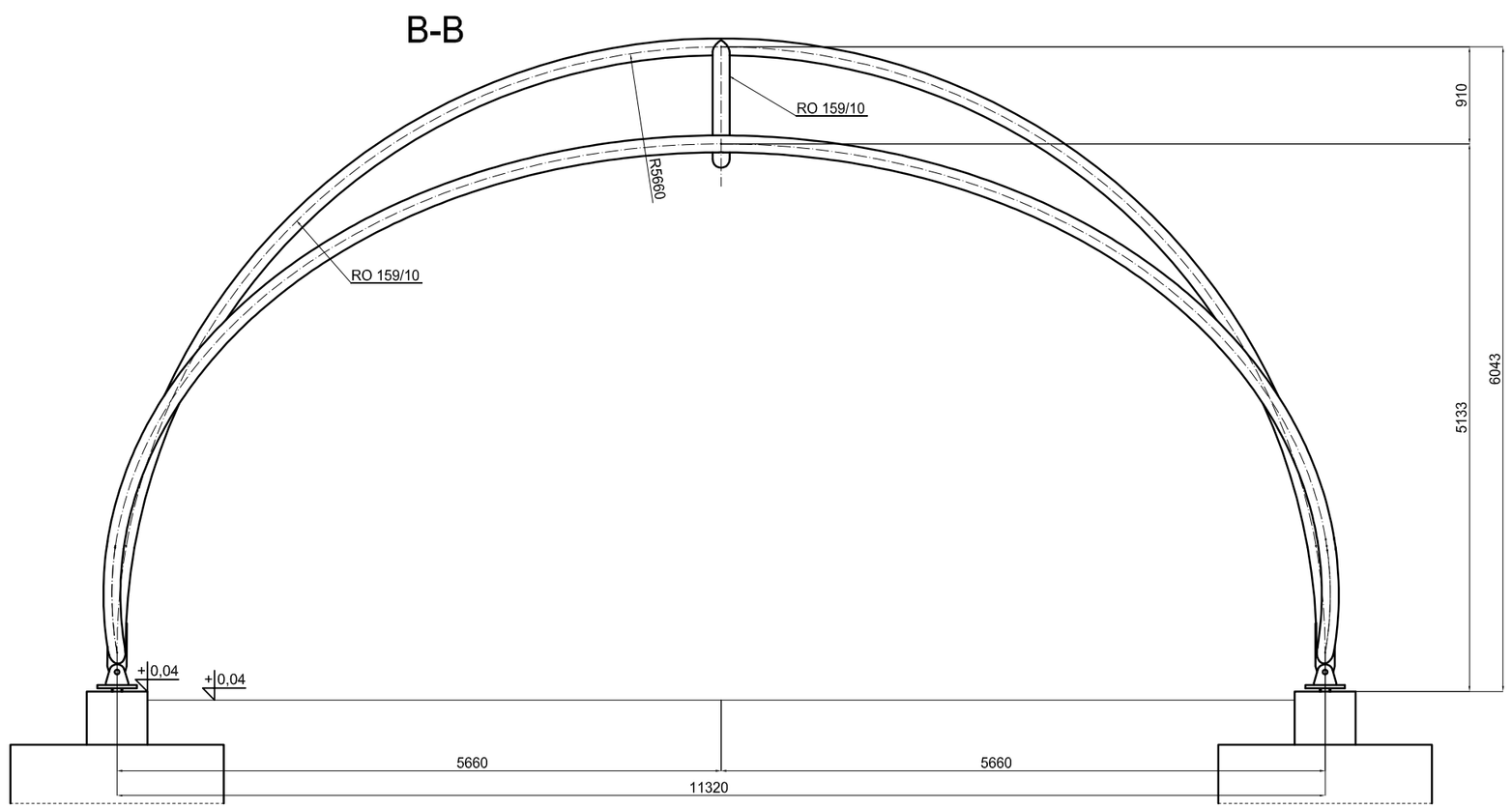

REV. DRW	A-01
REV. MOD	A-3
DATE.MOD	2014-03-14 20:08:41
DATE.DRW	15 marca 2014
AUTHOR	PAWEŁ GRYBA
FILE NAME	246_soli
SAVE	K2-se

Uwagi:

1. Stal S355J2 wg EN 10025-2.
2. Stal profili okrągłych S355J2H wg EN 10210 lub EN 10219
3. Klasa wykonania EXC 2 wg PN-EN 1090.
4. Poziom niezgodności spawalniczej C.
5. Od głównej konstrukcji nośnej wymaga się odporności pożarowej R30.
6. Zabezpieczenia antykorozyjne jak dla klasy środowiska C3 (PN-EN OSI 12944-2) i okresu trwałości 15 lat.
7. Dopuszcza się rury okrągłe wykończone na zimno (wg EN 10219) lub na ciepło (wg EN 10210).
8. Dokumentacje rozpatrywać łącznie z opisem.

INWESTOR:

Uzdrowiskowa Gmina Miejska Szczawno- Zdrój
ul. Kościuszki 17
58-310 Szczawno- Zdrój

PROJEKTANT:

ASPA PRACOWNIA ARCHITEKTONICZNA Sp. z o.o. Sp. komandytowa
ul. Zielonego Dębu 6, 51-621 Wrocław

tel: 071.342.22.78
fax: 071.342.22.78
web: www.as-pa.pl
email: biuro@as-pa.pl

TEMAT:
Rewitalizacja teatru letniego wraz z rozbudową instalacji oświetlenia terenu oraz zasilania kamer monitoringu, z przyłączem wody, kanalizacji, wlz
dz. nr 678/2,obręb 1, Szczawno- Zdrój

nr umowy:

nr projektu: 1402

BRANŻE:

		nr uprawnień	podpisy
architektura i koordynacja:			
projektant :	mgr inż. arch. Maciej Szarapo	19/06/DOIA	
sprawdzający:	mgr inż. arch. Łukasz Komar	09/06/DOIA	
współpraca:	mgr inż. arch. Agnieszka Osowicz		
współpraca:	mgr inż. arch. Aleksandra Mitoraj		
konstrukcja		nr uprawnień	podpisy
projektant:	mgr inż. Andrzej Kowal	162/92/UW	
sprawdzający:	mgr inż. Anatol Najdek	13/02/DUW	
instalacje sanitarne		nr uprawnień	podpisy
projektant:	inż. Dariusz Boreczek	197/99/DUW	
sprawdzający:	inż. Paweł Krzykawiak	213/99/DUW	
instalacje elektryczne		nr uprawnień	podpisy
projektant:	mgr inż. Piotr Cieślak	287/DOŚ/06	
sprawdzający:	inż. Rafał Bulak	109/DOŚ/05	

stadium: PROJEKT WYKONAWCZY	branża: KONSTR.	data: 2014-04-14
nr tematu 1402 / nr fazy 01 / faza PW / branża K	zmiana:	skala: 1:50
temat rysunku: Konstrukcja zadaszenia sceny		nr rysunku: 1402_PW_K_100
		nr planszy: